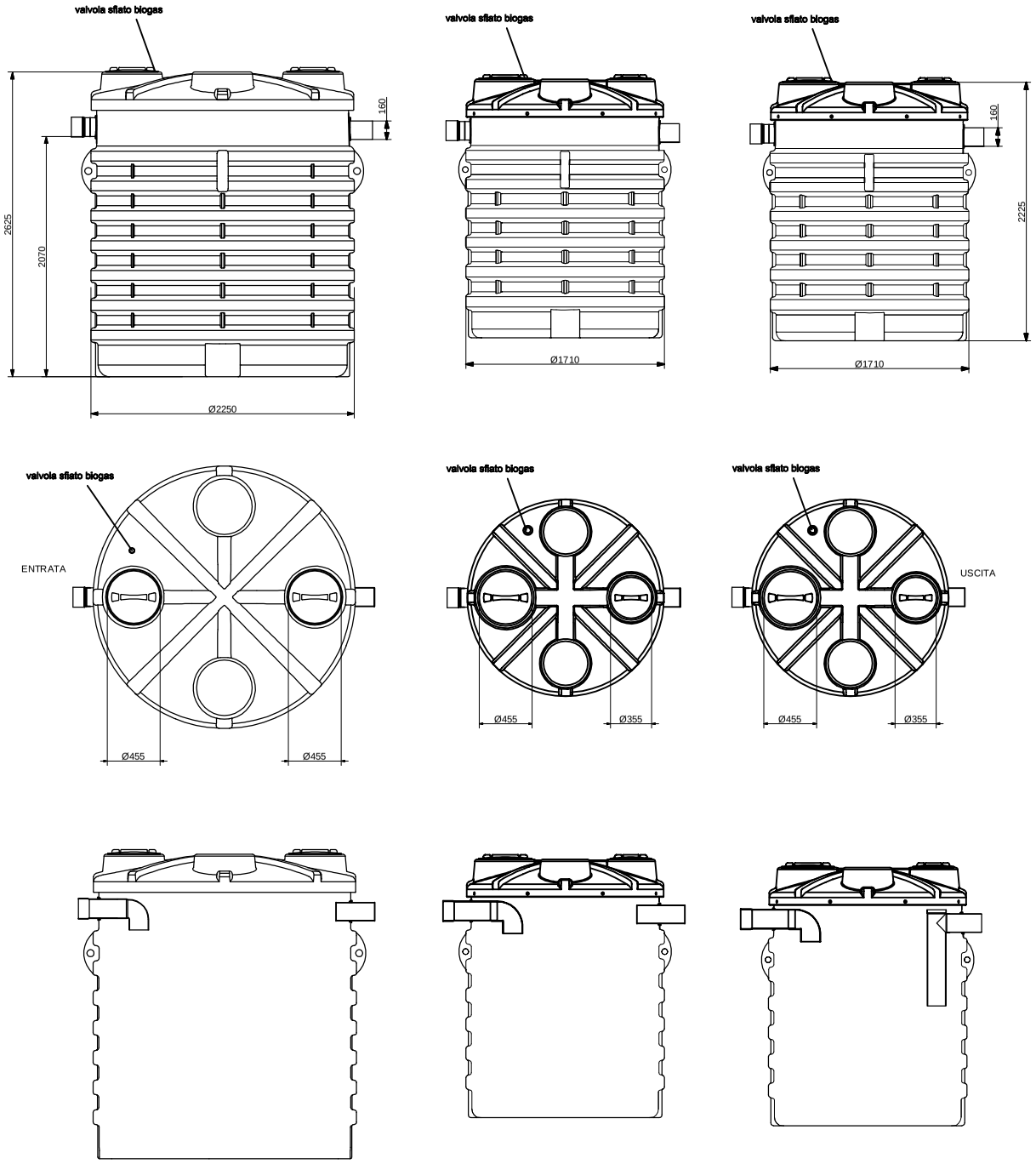

REV.	DESCRIZIONE REVISIONE		DATA	FIRMA

	DISEGNATO	CONTROLLATO	APPROVATO
DATA	13/03/2018		
FIRMA	Luca Brisigotti		Paolo Benzi
MATERIALE:			SCALA:

DENOMINAZIONE: Vasca settica tricamerale (NSET9046x3)

La ROTOTEC S.p.A. si riserva a termini di legge la proprietà di questo disegno, con divieto di riprodurlo o di renderlo comunque noto a terzi senza la specifica approvazione.

CODICE ARTICOLO: NSET9046X3

A3

ROTOTEC Group

ISO 9001 BUREAU VERITAS Certification
Certificato N° IT231900

Sede e Stabilimento: Via dell'Artigianato, 6
61026 Lunano (PU)
Tel: (+39) 0722 72218-722801
Fax: (+39) 0722 70599
Sito web: www.rototec.it
E-mail: rototec@tub.net